Adaptateur vert femelle 1”3/4 pas d’artillerie / femelle 2” pas du gaz

FR ■ 1 ENG ■ 2

Famille / Family : **Accessoires pour fûts et jerrycans**

REFERENCE : **030614**

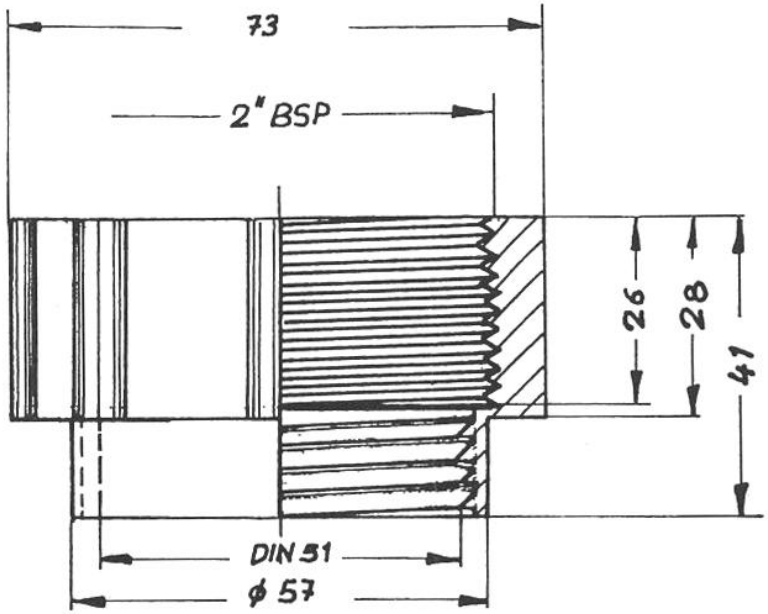

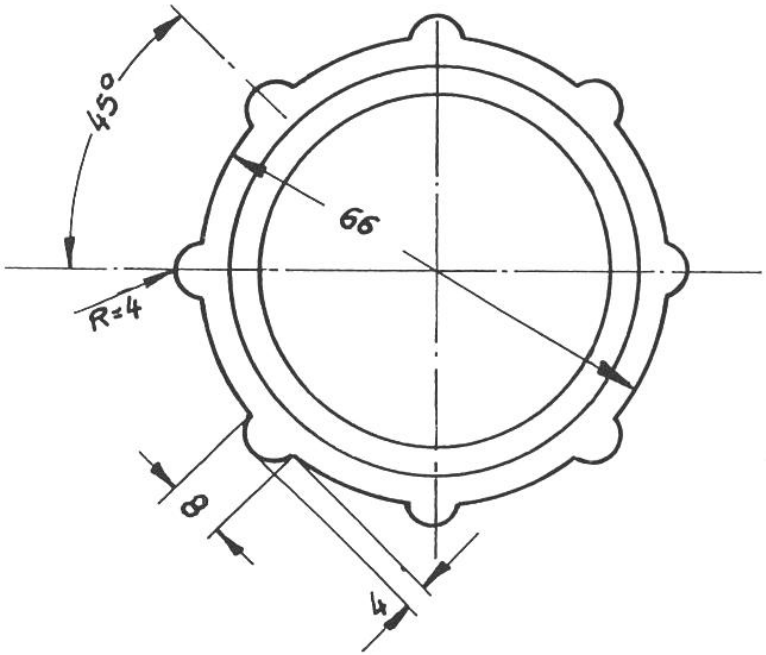

Réf. Doc : F11 – Créé le : 09/01/04 – Modifié le : 05/08/09 – indice : C

AXESS PACK
Les Pavillons de Sermenaz,
2507 avenue de l’Europe, 69140 Rillieux-la-Pape
web : www.axesspack.fr
mail : info@axesspack.com
tel. : +33 (0)4 3728 6818
fax : +33 (0)4 3737 4409

Adapter female 1”3/4 S60X6 (DIN51) / female 2” BSP – green color

FR ■ 1 ENG ■ 2

Famille / Family : **Drums and jerrycans accessories**

REFERENCE : **030614**

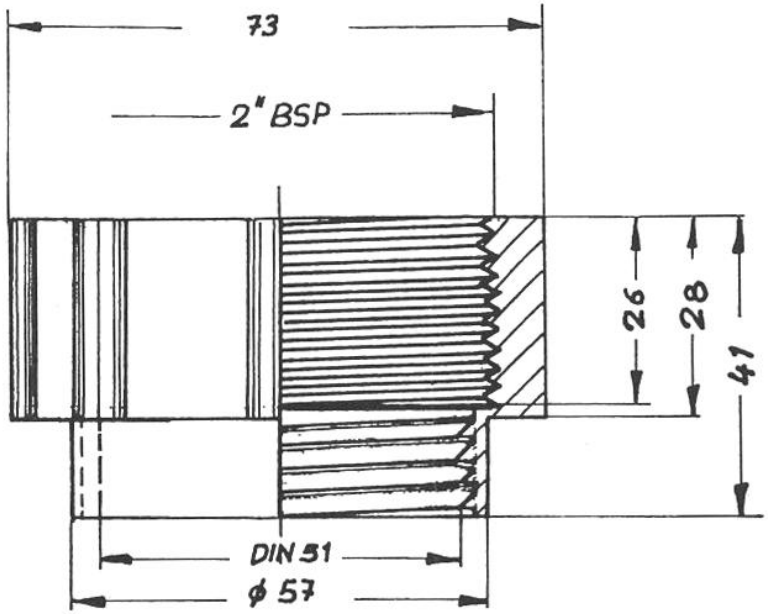

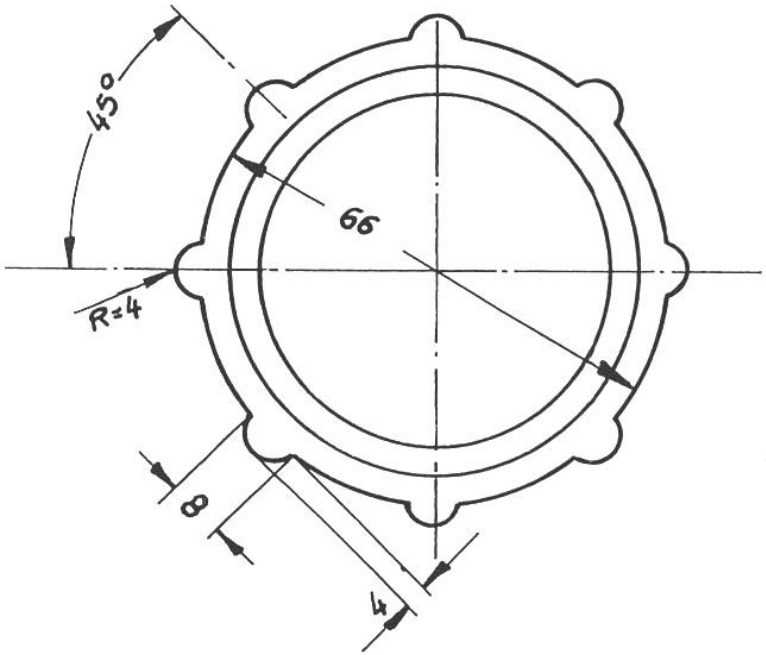

Réf. Doc : F11 – Créé le : 09/01/04 – Modifié le : 05/08/09 – indice : C

AXESS PACK
Les Pavillons de Sermenaz,
2507 avenue de l’Europe, 69140 Rillieux-la-Pape
web : www.axesspack.fr
mail : info@axesspack.com
tel. : +33 (0)4 3728 6818
fax : +33 (0)4 3737 4409