Capsule métal 2” Blanche à sertir

FR ■ 1 ENG ■ 2

Famille / Family : **Accessoires pour fûts et jerrycans**

REFERENCE : **070103**

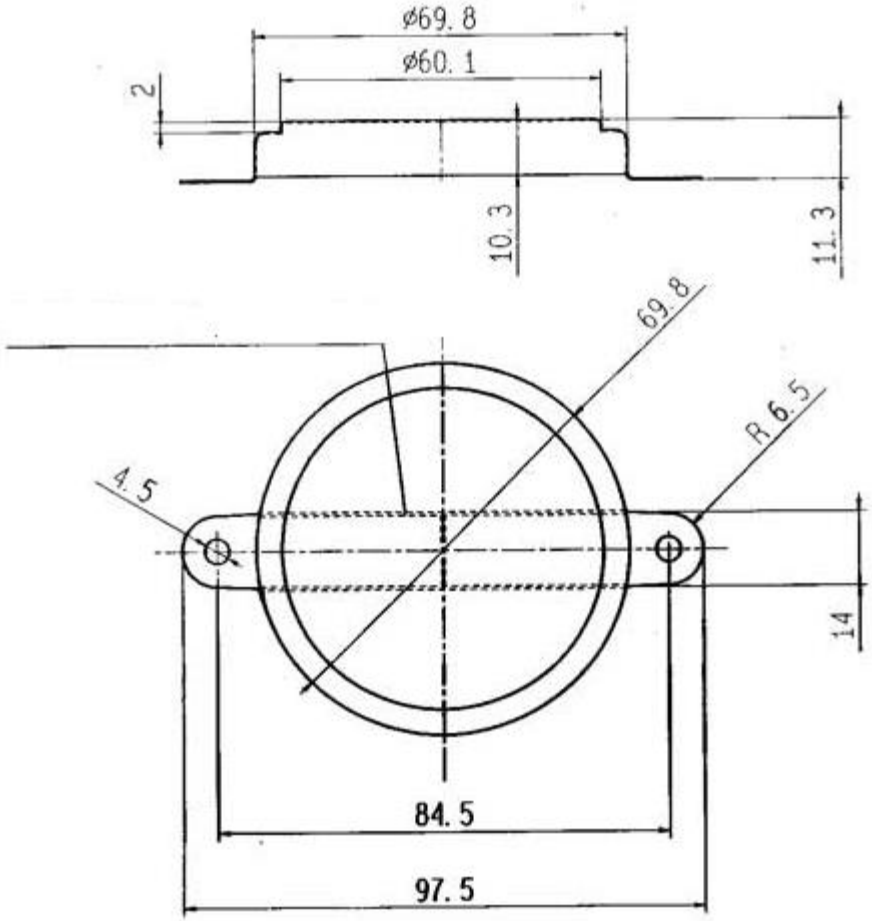

Couleur : Blanche

(Capsule rouge disponible ref 070106)

Conditionnement :
carton de 500 capsules

Poids : 0.0164 kg

EN COMPLEMENT

Des Pinces à sertir sont disponibles :

Pince pour capsule 2 ”
ref 070399

Pince pour capsule 3/4”
ref 070400

Réf. Doc : F11 – Créé le : 09/01/04 – Modifié le : 05/08/09 – indice : C

AXESS PACK
Les Pavillons de Sermenaz,
2507 avenue de l’Europe, 69140 Rillieux-la-Pape
web : www.axesspack.fr
mail : info@axesspack.com
tel. : +33 (0)4 3728 6818
fax : +33 (0)4 3737 4409

2" White tamper evident capseals metal

Famille / Family : **Drums and Jerrycans accessories**

REFERENCE : **070103**

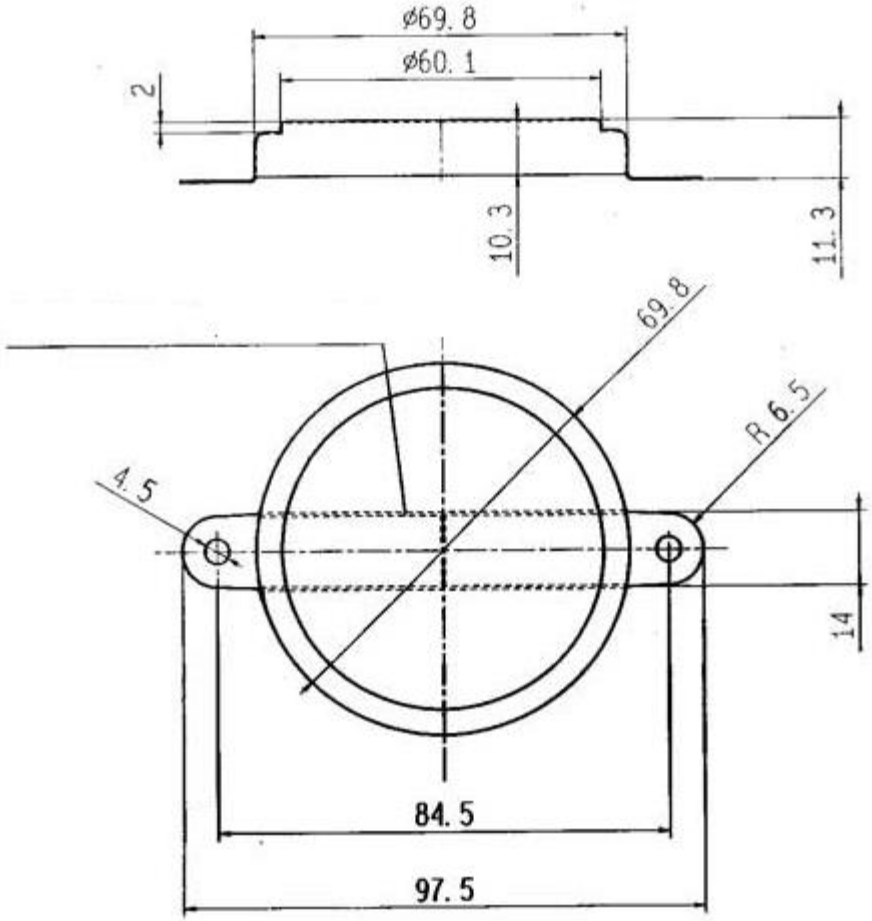

Color : White

Capseal available in red ref 070106

Packaging :
Box of 500 capseals

Weight : 0.0164 kg

OTHER EQUIPMENT

Sealer for 2" tamper evidence capseals available

Sealer for 2” capseal ref 070399

Sealer for 3/4” capseal ref 070400

Réf. Doc : F11 – Créé le : 09/01/04 – Modifié le : 05/08/09 – indice : C

AXESS PACK
Les Pavillons de Sermenaz,
2507 avenue de l’Europe, 69140 Rillieux-la-Pape
web : www.axesspack.fr
mail : info@axesspack.com
tel. : +33 (0)4 3728 6818
fax : +33 (0)4 3737 4409