Bac de rétention PEHD 2579x936x395mm Jaune + CP - 450L (4 fûts) longitudinal

FR ■ 1 ENG ■ 2

Famille / Family : **Bac de rétention pour fûts** REFERENCE : **070359**

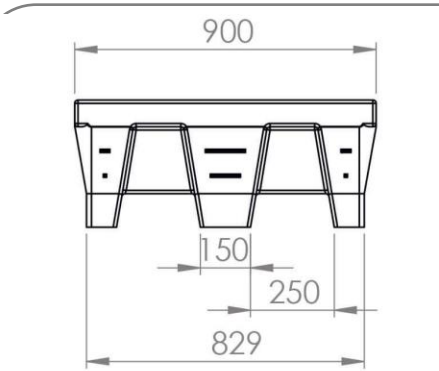

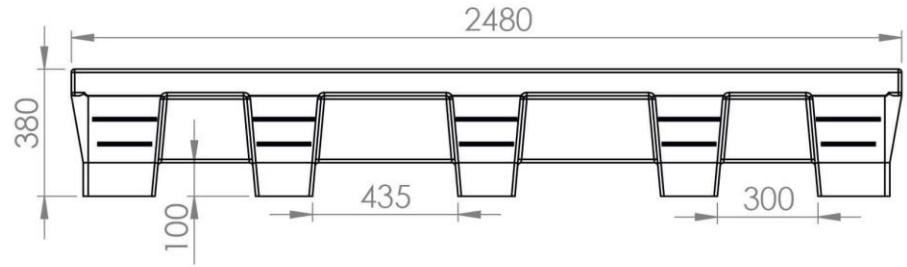

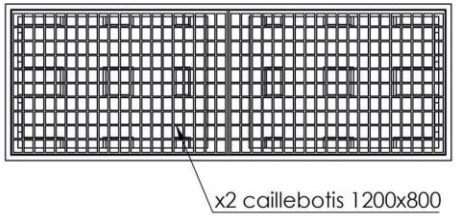

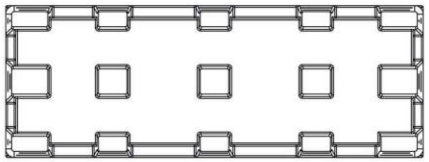

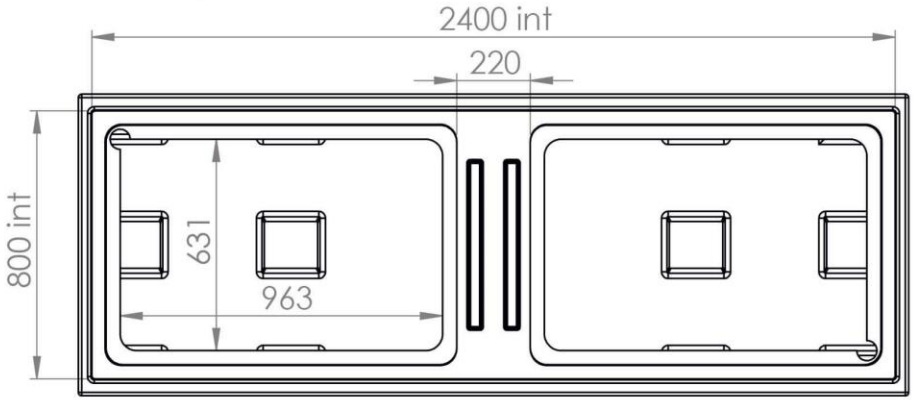

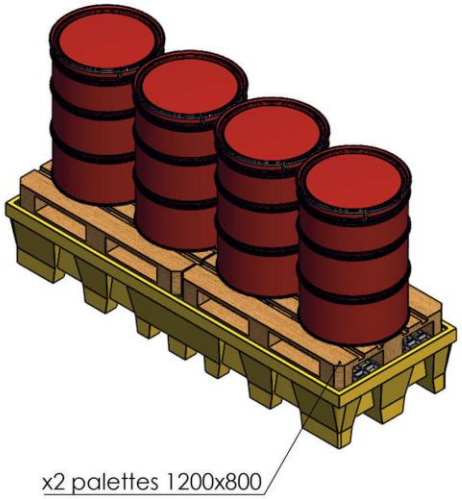

Bac de rétention 100% PEHD avec Caillebotis amovibles en PEHD.
Multiples entrées sur 4 cotés.
Possibilité de poser directement 2 palettes Europe (1200x800 mm).
Bac de rétention permettant d'aligner 4 fûts sur la même ligne.
Tous les fûts sont accessibles avec un appareil de levage.
Dimensions hors tout (L x p x h) : 2480 x 900 x 380 mm
Dimensions caillebotis (L x l) : 2400 x 800 mm
Capacité de rétention : 450 litres
Capacité de charge (UR) : 1100 kg
Coloris : jaune

Réf. Doc : F11 – Créé le : 24/07/19 – Modifié le : 24/07/19 – indice : C

AXESS PACK
Les Pavillons de Sermenaz,
2507 avenue de l'Europe, 69140 Rillieux-la-Pape
web : www.axesspack.fr
mail : info@axesspack.com
tel. : +33 (0)4 3728 6818
fax : +33 (0)4 3737 4409