Kit de vidange IBC raccord droit 2" (S60X6) + pistolet noir PP/ NBR Ø25 (2M)

Famille / Family : **Accessoires pour IBC** REFERENCE : **080135**

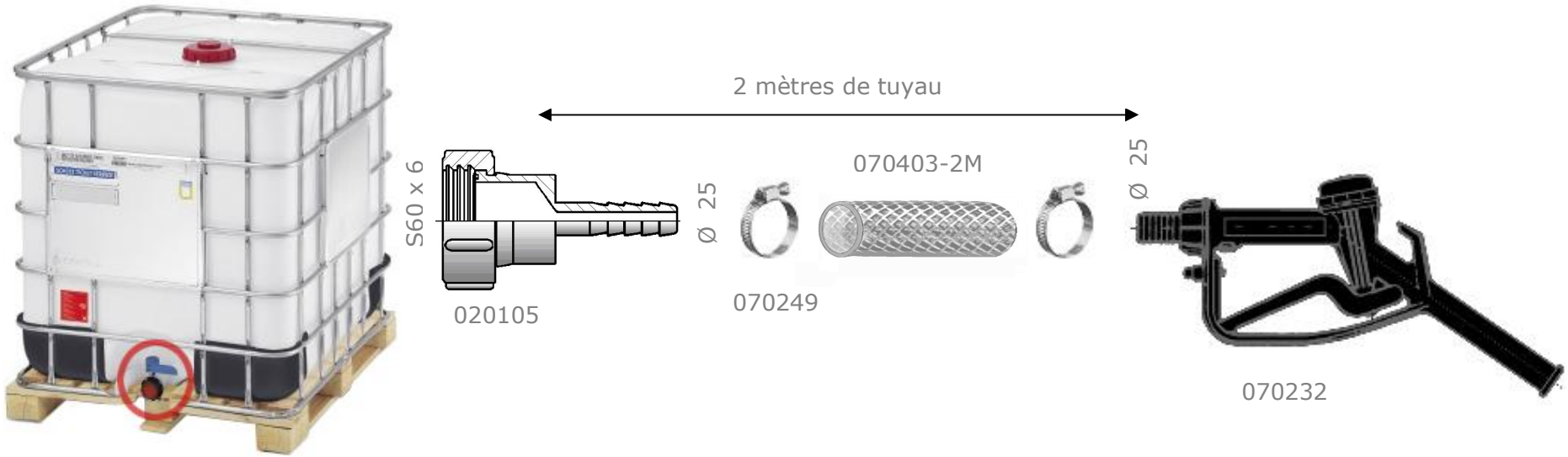

S'adapte à la sortie basse du conteneur sur les vannes avec sortie M2" pas d'artillerie (S60x6) et permet de transvaser en toute sécurité et à volonté le liquide qu'il contient.

DECOMPOSITION :

1 RACCORD DROIT A ECROU TOURNANT + 1 JOINT DE RECHANGE
+ 2m de TUYAU PLASTIQUE CRISTAL ARME Ø25-33
+ 1 PISTOLET DISTRIBUTEUR NOIR avec Joint NBR Ø25
+ 2 COLLIERS DE SERRAGE 24 – 36

CARACTERISTIQUES TECHNIQUES

RACCORD DROIT :	Polypropylène F2" S60x6 Embout 1" (Ø25)
TUYAU :	PVC souple armé Ø25-33 de –15° à +60°
COLLIERS DE SERRAGE :	Inox 24/36
PISTOLET :	Joint NBR. Gâchette avec système de blocage et protection. Débit maximum 80L/min. Pression de service 8 bars. Corps en polypropylène et partie interne en inox

Voir fiche "Résistances chimiques" pour plus d'informations sur la compatibilité avec vos produits

Réf. Doc : F11 – Créé le : 09/01/04 – Modifié le : 05/08/09 – indice : C

AXESS PACK
Les Pavillons de Sermenaz,
2507 avenue de l'Europe, 69140 Rillieux-la-Pape
web : www.axesspack.fr
mail : info@axesspack.com
tel. : +33 (0)4 3728 6818
fax : +33 (0)4 3737 4409

IBC's straight coupler 2" (S60X6) dispensing kit + black gun PP/ NBR Ø25 (2M)

Famille / Family : IBC's accessories

REFERENCE : 080135

It goes on a M2" (S60x6) valve outflow and dispense your liquid as you like very easily

INCLUDING :

1 STRAIGHT COUPLER + 1 EXTRA GASKET
+ 2m of PLASTIC PIPE "CRISTAL ARME" Ø25-33
+ 1 DISPENSING GUN with NBR gasket Ø25
+ 2 CLAMPING RINGS

TECHNICAL DATA

STRAIGHT COUPLER :	Polypropylene F2" S60x6 hose tail 1" (Ø25)
PIPE :	Flexible PVC Ø25-33 from –15° to +60°
CLAMPING RINGS :	Stainless steel 24-36
GUN :	NBR gasket. Trigger with protection and blocking system. Maximum capacity 80L/min. Operating pressure 8 bars. Body made of polypropylene and intern parts made of stainless

See Chemical Compatibility Chart for more information about your liquid product

Réf. Doc : F11 – Créé le : 09/01/04 – Modifié le : 05/08/09 – indice : C

AXESS PACK
Les Pavillons de Sermenaz,
2507 avenue de l'Europe, 69140 Rillieux-la-Pape
web : www.axesspack.fr
mail : info@axesspack.com
tel. : +33 (0)4 3728 6818
fax : +33 (0)4 3737 4409