FICHE TECHNIQUE — BOUCHONS POUR DEMI-RACCORD SYMÉTRIQUE

AVEC VERROU

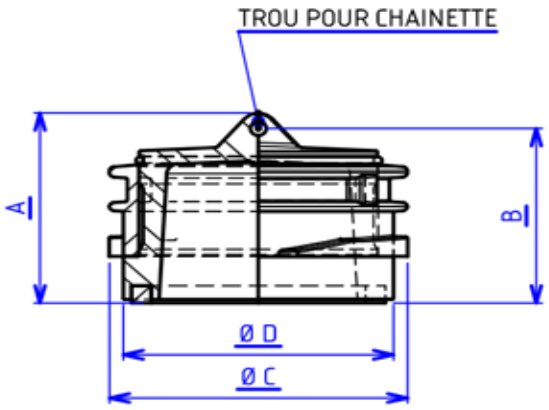

SANS VERROU

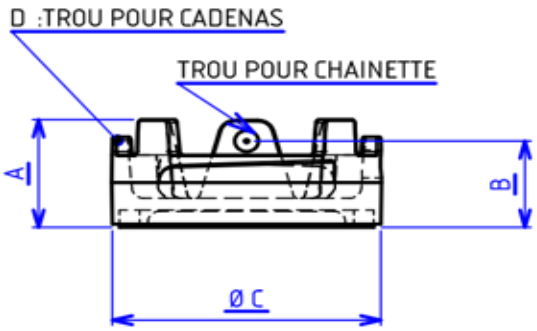

DN	D (mm)	C (mm)	B (mm)	A (mm)	Long. chainette (mm)	Matière	Verrou	Référence
20 mm	20	39	37	41	300	Aluminium	Avec	010407
25 mm	24	44	35	40	300	Aluminium	Avec	010409
32 mm	30	48	39	42	300	Aluminium	Avec	010410
40 mm	36.5	64	41.5	46	300	Aluminium	Avec	010402
50 mm	50	76	51	59	300	Aluminium	Avec	010401
65 mm	62.5	95	50	56	300	Aluminium	Avec	010405
80 mm	80	114	60	66	300	Aluminium	Avec	010408
100 mm	99	135	68	102	300	Aluminium	Avec	010406
20 mm	NC	31	NC	32	300	Inox	Avec	010414
25 mm	NC	36.5	NC	33	300	Inox	Avec	010413
40 mm	NC	54	NC	40	400	Inox	Avec	010415
50 mm	NC	68	NC	45	400	Inox	Avec	010412
80 mm	NC	101	NC	52	400	Inox	Avec	010411
100 mm	NC	121	NC	55	400	Inox	Avec	010416
50 mm	6	50	26	32.5	300	Aluminium	Sans	010501
65 mm	8	57	25.5	34.5	300	Aluminium	Sans	010508
80 mm	8	79	25.5	40	300	Aluminium	Sans	010504
100 mm	8	99	34.5	40	300	Aluminium	Sans	010506
50 mm	NC	68	22	35	400	Inox	Sans	010502
80 mm	NC	101	NC	41	400	Inox	Sans	010505
100 mm	NC	121	NC	42	300	Inox	Sans	010507
40 mm	NC	55	20	35	NC	Polypropylène	Sans	010503
50 mm	NC	70	20	35	NC	Polypropylène	Sans	010403
80 mm	NC	100	30	45	NC	Polypropylène	Sans	010404
100 mm	NC	120	30	45	NC	Polypropylène	Sans	010417

AXESSPACK
2507 avenue de l'Europe - Les pavillons de Sermenaz, Bâtiment H
69140 Rillieux-la-Pape, France.
Téléphone : 04 37 28 68 18 - Fax : 04 37 37 44 09
www.axesspack.fr - www.raccordspro.com