FICHE TECHNIQUE	COUPLEURS A CAMES – SORTIE FEMELLE – INOX 316

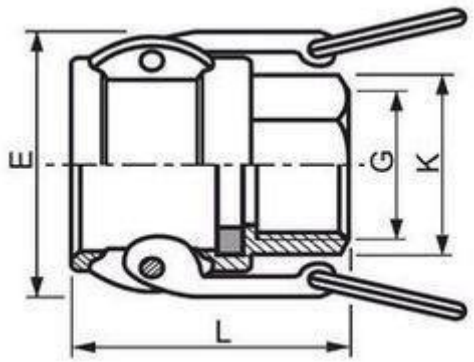

DN (mm)	G	K (mm)	E (mm)	L (mm)	Poids (Kg)	Matière	Référence
15	1/2"	27	40	47	0,155	Inox 316	**040102**
20	3/4"	38	50	51	0,23	Inox 316	**040167**
25	1"	41	60	62	0,34	Inox 316	**040159**
32	1"1/4	51	80	71	0,63	Inox 316	**040113**
40	1"1/2	57	89	71	0, 7	Inox 316	**040166**
50	2"	71	97	75	0,885	Inox 316	**040165**
65	2"1/2	84	110	86	1,12	Inox 316	-
80	3"	100	135	89	1,675	Inox 316	**040174**
100	4"	129	165	95	2,55	Inox 316	-
125	5"		-	-	-	Inox 316	-
150	6"		-	-	-	Inox 316	-

Raccordspro.com est une boutique de la SAS AXESSPACK
2507 avenue de l'Europe - Les pavillons de Sermenaz, Bâtiment H
69140 Rillieux-la-Pape, France.
Téléphone : 04 37 28 68 18 - Fax : 04 37 37 44 09
www.axesspack.fr - www.raccordspro.com